U 110

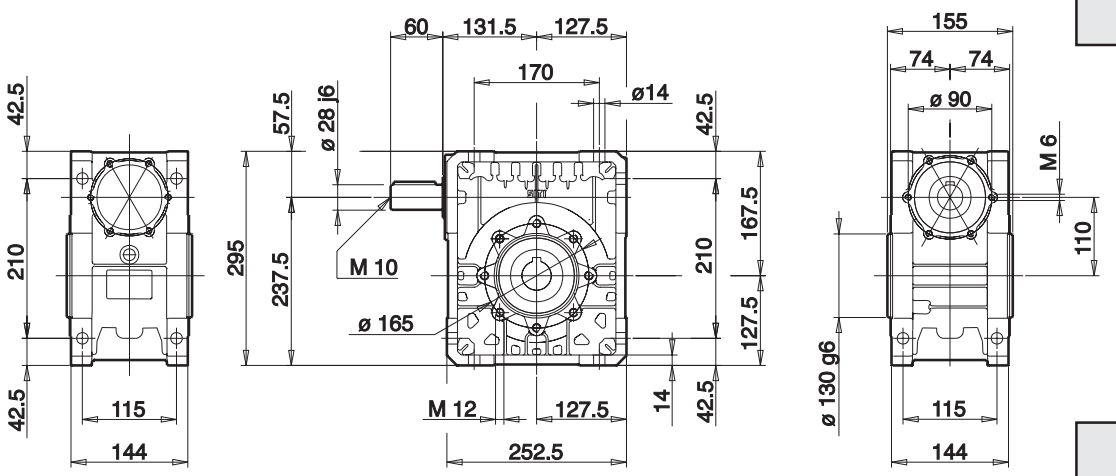

MU 110

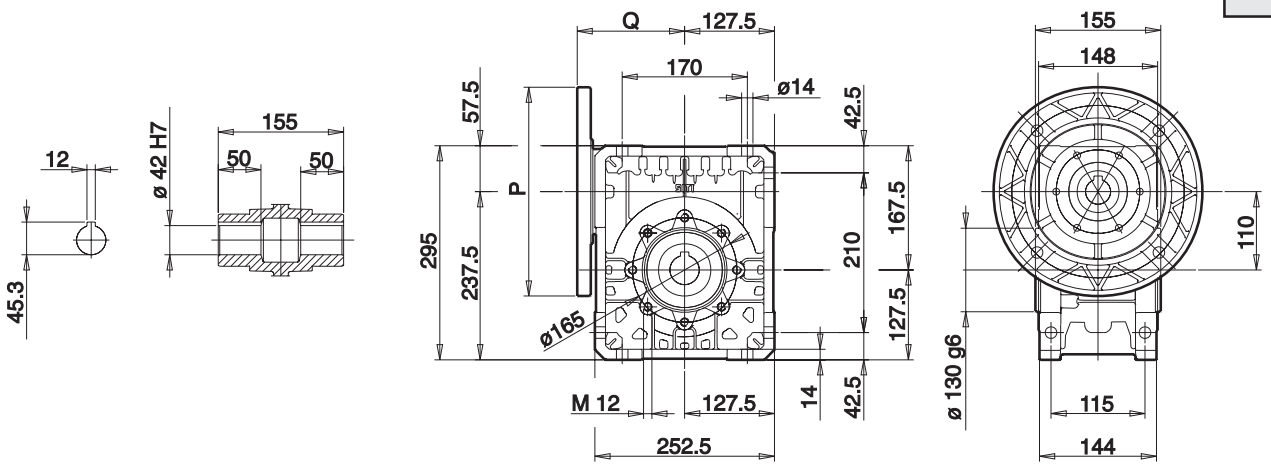

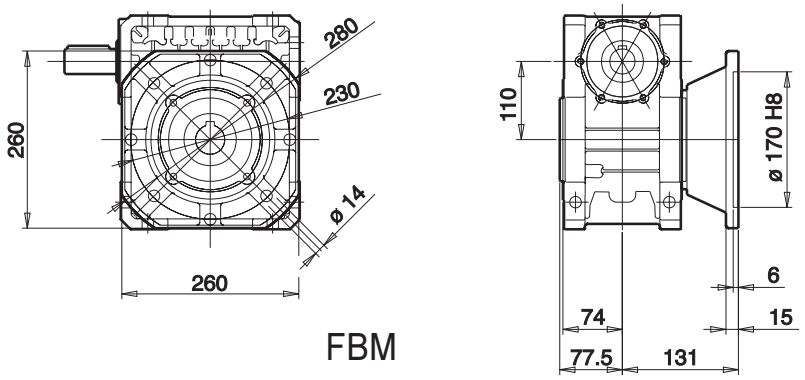

FBM

Per i valori **P** e **Q** consultare la tabella a pag. 30.

Concerning values P and Q see table page 30.

*Für die Werte **P** und **Q** siehe die Tabelle auf Seite 30.*